Krajská zdravotní, a. s.

DOKUMENTACE PRO PROVÁDĚNÍ STAVBY

Objednatel:

Krajská zdravotní, a. s.
Sociální péče 3316/12A
401 13 Ústí nad Labem

Autorizační razítko:

Generální projektant:

MEDICOPROJECT, s.r.o.
Kroftova 45, 616 00 BRNO
tel.: 541 211 409
medicoproject@medicoproject.cz
http://www.medicoproject.cz

Hlavní inženýr projektu:

Ing. LUDĚK VACULA
Ing. VLADIMÍR KUNDERA

Schema:

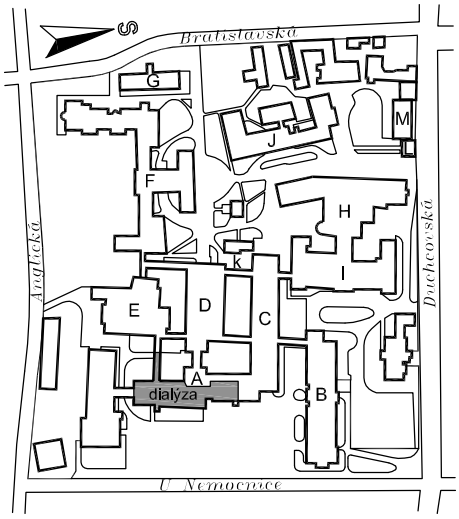

Akce: **Modernizace hemodialyzačního střediska, Krajská zdravotní, a.s. - Nemocnice Teplice, o.z.**

Zpracovatel části:	Zodpovědný projektant	Vypracoval	Pare:
MEDICOPROJECT, s.r.o. STAVEBNÍ PROJEKČNÍ KANCELÁŘ Kroftova 45, 616 00 BRNO, tel: 541 211 409 E-mail: medicoproject@medicoproject.cz	Ing. LUDĚK VACULA	DAVID ŠŤASTNÝ	

Objekt (SO):	SO 01 - Modernizace hemodialyzačního střediska	Datum:	ÚNOR 2019
		Zakázkové číslo:	DPS-01-2019
Část PD:	Architektonicko-stavební řešení	Formát:	-
		Stupeň:	DPS
Příloha:	Výpis výrobků	-	Číslo přílohy: **D.1.1-08**

VÝROBKY TRUHLÁŘSKÉ

OZN.	SCHEMA	POPIS		POČET 1NP	2NP	3NP-6NP	STŘ	CELK.
T/1	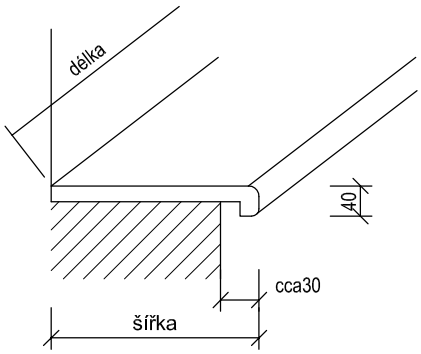	PARAPETNÍ DESKY Z VLHKUODOLNÝCH 16mm DŘEVOTŘÍSKOVÝCH DESEK S ČELNÍ HRANOU ZE ZAOBLENÉHO PROFILU L200 VÝŠKY 40 mm, VČETNĚ KRYCÍ PÁSKY NA VIDITELNÝCH HRANÁCH, Z VYSOCE ODĚRUVZDORNÉHO A STÁLOBAREVNÉHO DEKORATIVNÍHO LAMINÁTU ODOLNÉHO PROTI UV ZÁŘENÍ, BĚŽNÝM CHEMIKÁLIÍM, DESINFEKČNÍM PROSTŘEDKŮM A VYSOKÝM TEPLOTÁM. POVRCHOVÁ ÚPRAVA: CPL LAMINÁT, BARVA BÍLÁ, MATNÁ	ŠÍŘKA cca 190 mm	-	37,0	-	-	37,0 bm
T/2	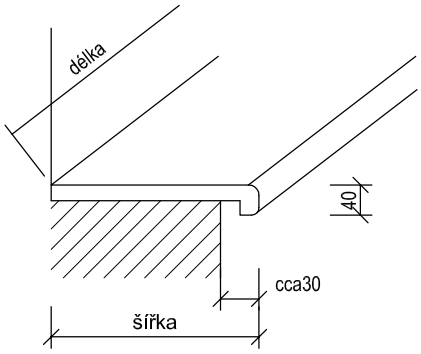	KRYCÍ DESKY INSTALČNÍCH SOKLŮ Z VLHKUODOLNÝCH 16mm DŘEVOTŘÍSKOVÝCH DESEK S ČELNÍ HRANOU ZE ZAOBLENÉHO PROFILU L200 VÝŠKY 40 mm, VČETNĚ KRYCÍ PÁSKY NA VIDITELNÝCH HRANÁCH, Z VYSOCE ODĚRUVZDORNÉHO A STÁLOBAREVNÉHO DEKORATIVNÍHO LAMINÁTU ODOLNÉHO PROTI UV ZÁŘENÍ, BĚŽNÝM CHEMIKÁLIÍM, DESINFEKČNÍM PROSTŘEDKŮM A VYSOKÝM TEPLOTÁM. POVRCHOVÁ ÚPRAVA: CPL LAMINÁT, BARVA BÍLÁ, MATNÁ KONRETUKCE SAMOTNÉHO INSTALAČNÍHO SOKLU VIZ DETAIL A. ZAKRYTOVÁNÍ VČ PODKLADNÍ SDK DESKY PROVÉST JAKO SNADNO DEMONTOVATELNÉ PRO PŘÍSTUP K INSTALACÍM.					
		T/2a ŠÍŘKA cca 280 mm	-	18,0	-	-	18,0 bm
		T/2b ŠÍŘKA cca 330 mm	-	33,0	-	-	33,0 bm
		T/2c ŠÍŘKA cca 700 mm	-	2,5	-	-	2,5 bm
		T/2d ŠÍŘKA cca 180 mm	-	2,7	-	-	2,7 bm
T/3	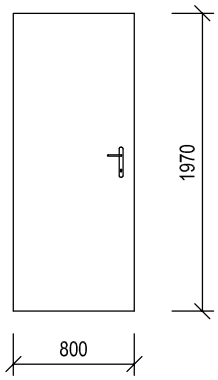	DVEŘNÍ KŘÍDLO DŘEVĚNÉ, VNITŘNÍ, PLNÉ, HLADKÉ, OTOČNÉ S POLODRÁŽKOU, VNITŘNÍ VÝPLŇ ODLEHČENOU DESKOU DTD. DVEŘNÍ KOVÁNÍ ŠTÍTOVÉ, KLIKA-KLIKA, Z BROUŠENÉ NEREZI, ZÁMEK VLOŽKOVÝ VČ. CYLINDRICKÉ VLOŽKY. PŘÍPADNÝ POŽADAVEK NA SYSTÉMEM GENERÁLNÍHO A HLAVNÍHO KLÍČE KONZULTOVAT S INVESTOREM. POVRCHOVÁ ÚPRAVA: ZÁKLADNÍ NÁTĚR + 2 x HORNÍ EMAIL, BARVA BÍLÁ	P	-	1	-	-	1 ks
		ROZMĚR: 800 x 1970 mm	L	-	-	-	-	-

PŘED ZAPOČETÍM VÝROBY VŠECH VÝROBKŮ NUTNO PROVÉST SKUTEČNÉ ZAMĚŘENÍ NA STAVBĚ!

VÝROBKY TRUHLÁŘSKÉ

OZN.	SCHEMA	POPIS		POČET 1NP	2NP	3NP-6NP	STŘ	CELK.
T 4	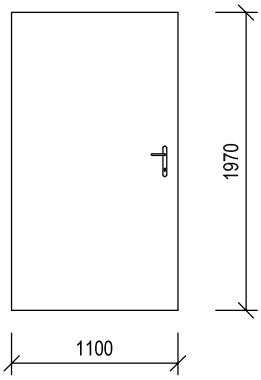	DVEŘNÍ KŘÍDLO DŘEVĚNÉ, VNITŘNÍ, PLNÉ, HLADKÉ, OTOČNÉ S POLODRÁŽKOU, VNITŘNÍ VÝPLŇ ODLEHČENOU DESKOU DTD. DVEŘNÍ KOVÁNÍ ŠTÍTOVÉ, KLIKA-KLIKA, Z BROUŠENÉ NEREZI, ZÁMEK VLOŽKOVÝ VČ. CYLINDRICKÉ VLOŽKY. PŘÍPADNÝ POŽADAVEK NA SYSTÉMEM GENERÁLNÍHO A HLAVNÍHO KLÍČE KONZULTOVAT S INVESTOREM. POVRCHOVÁ ÚPRAVA: ZÁKLADNÍ NÁTĚR + 2 x HORNÍ EMAIL VHODNÝ NA DŘEVO. BARVA BÍLÁ, ODSTÍN DLE STÁV. DVEŘÍ ODDĚLENÍ	P	-	-	-	-	-
		ROZMĚR: 1100 x 1970 mm	L	-	1	-	-	1 ks
TS 5	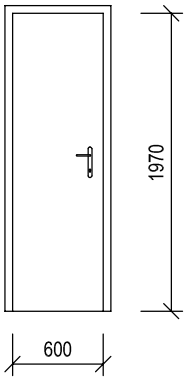	REPASE VNITŘNÍCH DŘEVĚNÝCH DVEŘÍ PLNÝCH VČ. OCELOVÉ ZÁRUBNĚ: ODSTRANĚNÍ NESOUDRŽNÉHO NÁTĚRU, PŘEBROUŠENÍ, LOKÁLNÍ ZATMELENÍ. NOVÝ VÍCEVRSTVÝ NÁTĚR. OPRAVA NEBO VÝMĚNA DVEŘNÍHO KOVÁNÍ. POVRCHOVÁ ÚPRAVA DVEŘÍ: ZÁKLADNÍ NÁTĚR + 2x HORNÍ EMAIL VHODNÝ NA DŘEVO. BARVA BÍLÁ, ODSTÍN DLE STÁV. DVEŘÍ ODDĚLENÍ. POVRCHOVÁ ÚPRAVA ZÁRUBNĚ: ZÁKLADNÍ NÁTĚR + 2x HORNÍ EMAIL VHODNÝ NA KOV. BARVA MODRÁ, ODSTÍN DLE STÁV. DVEŘÍ ODDĚLENÍ. ROZMĚR: 600 x 1970 mm		-	4	-	-	4 ks
TS 6	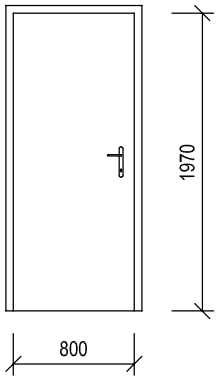	REPASE VNITŘNÍCH DŘEVĚNÝCH DVEŘÍ PLNÝCH VČ. OCELOVÉ ZÁRUBNĚ: ODSTRANĚNÍ NESOUDRŽNÉHO NÁTĚRU, PŘEBROUŠENÍ, LOKÁLNÍ ZATMELENÍ. NOVÝ VÍCEVRSTVÝ NÁTĚR. OPRAVA NEBO VÝMĚNA DVEŘNÍHO KOVÁNÍ. POVRCHOVÁ ÚPRAVA DVEŘÍ: ZÁKLADNÍ NÁTĚR + 2x HORNÍ EMAIL VHODNÝ NA DŘEVO. BARVA BÍLÁ, ODSTÍN DLE STÁV. DVEŘÍ ODDĚLENÍ. POVRCHOVÁ ÚPRAVA ZÁRUBNĚ: ZÁKLADNÍ NÁTĚR + 2x HORNÍ EMAIL VHODNÝ NA KOV. BARVA MODRÁ, ODSTÍN DLE STÁV. DVEŘÍ ODDĚLENÍ. ROZMĚR: 800 x 1970 mm		-	8	-	-	8 ks

PŘED ZAPOČETÍM VÝROBY VŠECH VÝROBKŮ NUTNO PROVÉST SKUTEČNÉ ZAMĚŘENÍ NA STAVBĚ!

VÝROBKY ZÁMEČNICKÉ

OZN.	SCHEMA	POPIS		POČET 1NP	2NP	3NP-6NP	STŘ	CELK.
Z/1	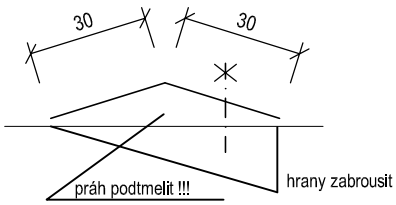 DETAIL OSAZENÍ PRAHU V OCELOVÉ ZÁRUBNI 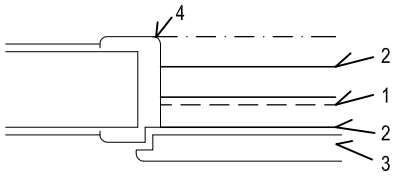	DVEŘNÍ PRÁH Z NEREZ PLECHU TL. 3 mm, PŘIPEVNĚNÝ VRUTY DO HMOŽDINEK. PRÁH BUDE OSAZEN V MÍSTECH PŘECHODŮ RŮZNÝCH DRUHŮ POVRCHŮ PODLAH - NAPŘ. PVC - K ERAMICKÁ DLAŽBA 1 - PŘECHOD MATERIÁLU 2 - HRANA NEREZ PLECHU 3 - DVEŘNÍ KŘÍDLO 4 - OCELOVÁ ZÁRUBEŇ						
		Z/1a DÉLKA 600 mm	-	13	-	-	13 ks
		Z/1b DÉLKA 700 mm	-	1	-	-	1 ks
		Z/1c DÉLKA 800 mm	-	6	-	-	6 ks
		Z/1d DÉLKA 1100 mm	-	2	-	-	2 ks
Z/2	UNIVERZÁLNÍ STROPNÍ DRŽÁK TV . SOUČÁSTÍ VÝROBKU JE KOTVENÍ DO STROPNÍ KONSTRUKCE, PŘESNÝ ZPŮSOB KOTVENÍ DLE POŽADAVKU DODAVATELE DRŽÁKU. VELIKOST ÚHLOPŘÍČKY MIN. 120 cm, max. ZATÍŽENÍ 80 kg.		-	10	-	-	10 ks
Z/3	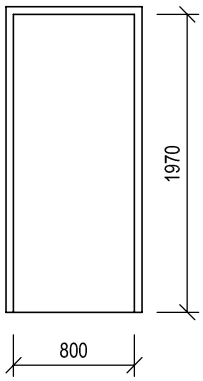	ZÁRUBEŇ OCELOVÁ ZE ŽÁROVĚ POZINKOVANÉHO PLECHU, PRO DVEŘE JEDNOKŘÍDLOVÉ OTEVÍRAVÉ, DODÁVKA VČETNĚ TĚSNĚNÍ DO DRÁŽKY A DVEŘNÍCH ZÁVĚSŮ. POVRCHOVÁ ÚPRAVA: ZÁKLADNÍ NÁTĚR + 2x HORNÍ EMAIL VHODNÝ NA KOV. BARVA MODRÁ, ODSTÍN DLE STÁV. DVEŘÍ ODDĚLENÍ. ROZMĚR DVEŘÍ: 800 x 1970 mm TL. 150 mm, TYP DO ZDĚNÉ PŘÍČKY	P	-	1	-	-	1 ks
			L	-	-	-	-	-
Z/4	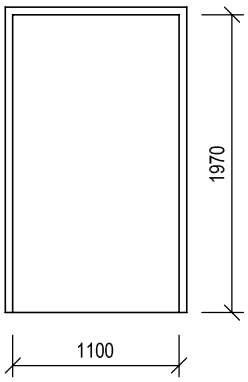	ZÁRUBEŇ OCELOVÁ ZE ŽÁROVĚ POZINKOVANÉHO PLECHU, PRO DVEŘE JEDNOKŘÍDLOVÉ OTEVÍRAVÉ, DODÁVKA VČETNĚ TĚSNĚNÍ DO DRÁŽKY A DVEŘNÍCH ZÁVĚSŮ. POVRCHOVÁ ÚPRAVA: ZÁKLADNÍ NÁTĚR + 2x HORNÍ EMAIL VHODNÝ NA KOV. BARVA MODRÁ, ODSTÍN DLE STÁV. DVEŘÍ ODDĚLENÍ. ROZMĚR DVEŘÍ: 1100 x 1970 mm TL. 150 mm, TYP DO SDK PŘÍČKY	P	-	-	-	-	-
			L	-	1	-	-	1 ks

PŘED ZAPOČETÍM VÝROBY VŠECH VÝROBKŮ NUTNO PROVÉST SKUTEČNÉ ZAMĚŘENÍ NA STAVBĚ!

VÝROBKY ZÁMEČNICKÉ

OZN.	SCHEMA	POPIS	POČET 1NP	2NP	3NP-6NP	STŘ	CELK.
Z/5	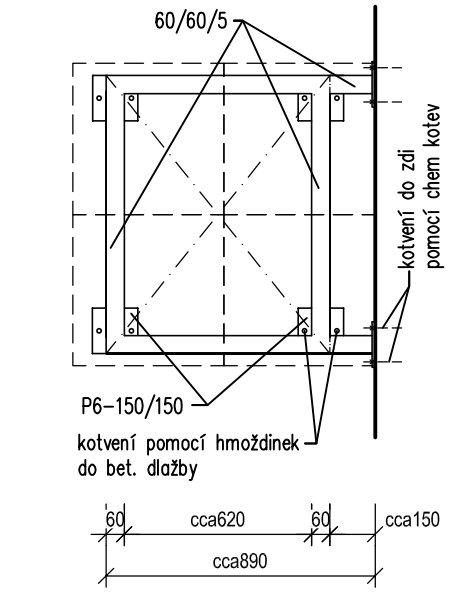 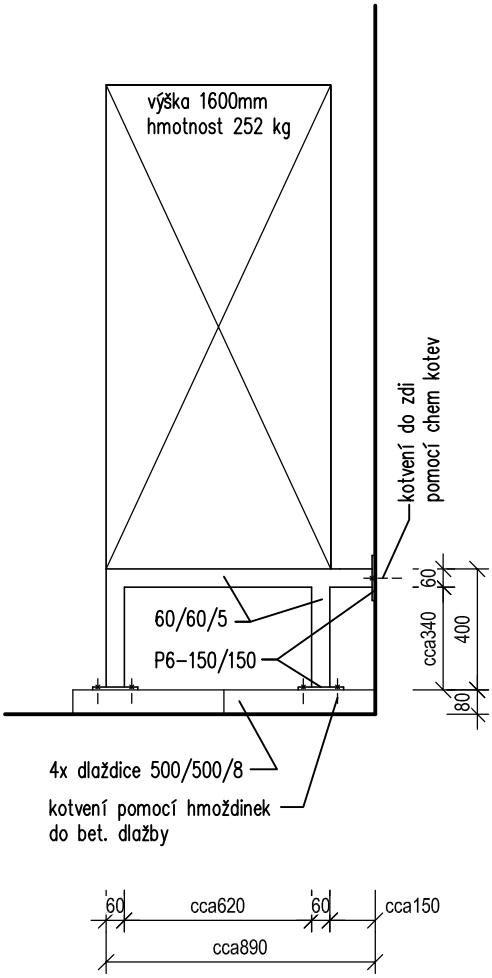	OCELOVÁ SVAŘOVANÁ KONSTRUKCE POD JEDNOTKU CHLAZENÍ Z PROFILŮ 60/60/5. KOTVENÍ DO PODKLADNÍCH BETONOVÝCH DLAŽDIC 500/500/8 DO HMOŽDINEK, DO SVISLÉHO ZDIVA PAK POMOCÍ CHEMICKÝCH KOTEV. POVRCHOCÁ ÚPRAVA: VŠE ŽÁROVĚ POZINKOVÁNO CELÝ VÝROBEK NUTNO ZKOORDINOVAT SE SKUTEČNÝMI ROZMĚRY DODANÝCH JEDNOTEK CHLAZENÍ. POD DLAŽDICE PROVÉST OCHRANNÝ ASF. PÁS. VÝPIS OCELI PRO 1 ks: PROFIL 60/60/5 7,0 bm x 8,13 kg/mb = 56,90 kg PLECH P6 150/150 4 ks x 1,10 kg/ks = 4,40 kg 5% PROŘEZ = 3,20 kg CELKEM = 64,50 kg	-	-	-	1	1 ks

PŘED ZAPOČETÍM VÝROBY VŠECH VÝROBKŮ NUTNO PROVÉST SKUTEČNÉ ZAMĚŘENÍ NA STAVBĚ!

VÝROBKY PLASTOVÉ

OZN.	SCHEMA	POPIS	POČET				
			1PP	1NP	2NP	STŘ	CELK.
P/1		ŽALUZIE VNITŘNÍ LAMELOVÁ VERTIKÁLNÍ SHRNOVACÍ PLASTOVÁ OMYVATELNÁ A DEZINFIKOVATELNÁ JEDNODÍLNÁ NEBO DVOUDÍLNÁ, OVLÁDANÁ MECHANICKY ŘETÍZKEM, ŠÍŘKA LAMEL 89 mm, VÝROBCE CLIMAX, SYSTÉM BLUE LINE, LAMELY 6451 (BÍLÉ SE DVĚMA ASYMETRICKÝMI TRANSPARENTNÍMI PROUŽKY), KOTVENO ZESPODU DOOKENNÍHO NADPRAŽÍ. ŠÍŘKOVÝ PŘESAH PŘES OSTĚNÍ OKEN DLE PŮDORYSU (NA CELOU ŠÍŘKU MÍSTNOSTI). STRANA, NA KTEROU SE ŽALUZIE STAHUJE, VYZNAČENA V PŮDORYSU. PŘESNOU VÝŠKU ŽALUZIÍ SKOORDINOVAT S VÝŠKOU A VÝŠKOVÝM UMÍSTĚNÍM OTOPNÝCH TĚLES. BARVA BÍLÁ SE DVĚMA ASYMETRICKÝMI TRANSPARENTNÍMI PROUŽKY.					
	VZOROVÝ PŘÍKLAD ŘEŠENÍ ŽALUZIÍ	ROZMĚR ŽALUZIE:					
	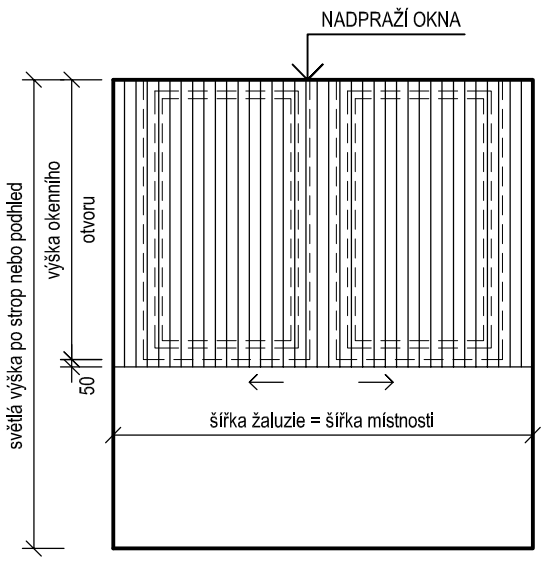	P/1a JEDNODÍLNÁ cca 1200 x 2100 mm	-	2	-	-	2 ks
		P/1b JEDNODÍLNÁ cca 1400 x 2100 mm	-	1	-	-	1 ks
		P/1c JEDNODÍLNÁ cca 2950 x 2150 mm	-	1	-	-	1 ks
		P/1d JEDNODÍLNÁ cca 3750 x 2150 mm	-	1	-	-	1 ks
		P/1e DVOUDÍLNÁ cca 6350 x 2100 mm	-	1	-	-	1 ks
		P/1f DVOUDÍLNÁ cca 6600 x 2100 mm	-	3	-	-	3 ks
		P/1g DVOUDÍLNÁ cca 6700 x 2100 mm	-	1	-	-	1 ks
		P/1h DVOUDÍLNÁ cca 4400 x 2150 mm	-	1	-	-	1 ks
		P/1i JEDNODÍLNÁ cca 1650 x 2150 mm	-	1	-	-	1 ks
		P/1j JEDNODÍLNÁ cca 1850 x 2150 mm	-	1	-	-	1 ks

PŘED ZAPOČETÍM VÝROBY VŠECH VÝROBKŮ NUTNO PROVÉST SKUTEČNÉ ZAMĚŘENÍ NA STAVBĚ!